PSE ELETRO AÇO

PRODUTOS E ACESSÓRIOS

ELETROCALHAS
PERFILADOS
LEITOS PARA CABOS

WWW.PSEELETROACO.COM.BR

O intuito da PSE Eletro Aço é ofereçer para o eletricista montador a melhor opção em qualidade e segurança quando o assunto é infraestrutura eficiente para montagem de eletrocalhas.

CRIADA PARA SER A SOLUÇÃO DEFINITIVA EM BANDEJAMENTO DE CABOS ELÉTRICOS

A PSE Eletro Aço foi criada como um braço da Permetal com o objetivo de produzir sistemas de bandejamento para Cabos Elétricos – perfilados, eletrocalhas e leitos para cabos. A Permetal, ao longo de seus mais de 64 anos de história, segue investindo em equipamentos e tecnologias para desenvolver os melhores produtos em chapas perfuradas, expandidas e recalcadas do mercado.

A sigla PSE faz referência a empresa mãe, significando Permetal Soluções Elétricas. Sendo assim, PSE Eletro Aço nasce dentro do complexo fabril Permetal Metais Perfurados. Rigor técnico, versatilidade e competência. Esses são os valores herdados da marca mãe que estão na essência da marca PSE Eletro Aço que já inicia suas atividades no mercado com uma engenharia e qualidade que é reconhecida no mercado nacional e internacional.

Índice

04 ELETROCALHAS

05-10 ACESSÓRIOS ELETROCALHAS

12 LEITOS

13-19 ACESSÓRIOS LEITOS

21 PERFILADOS

23-28 ACESSÓRIOS PERFILADOS

PSE ELETRO AÇO

ELETROCALHAS

COMO SOLICITAR

Modelo: perfurada ou lisa
Medida: base x altura
Tipo: com aba (tipo C) ou sem aba (Tipo U)
Tampa: sem tampa, tampa de encaixe ou 2 águas.
Acabamento: pré-zincado, galvanizado à fogo (imersão a quente) e pintura eletrostática.
Espessura da Chapa: 24 (0,65), 22 (0,80), 20 (0,95), 18 (1,25), 16 (1,55), 14 (1,95), ou 12 (2,65)

Ex1: Eletrocalha Perfurada, 200 x 100, com aba, com tampa de encaixe, galvanizado a fogo e chapa 16.
Ex2: Eletrocalha Lisa, 300 x 100, sem aba, pré-zincado com chapa 20.

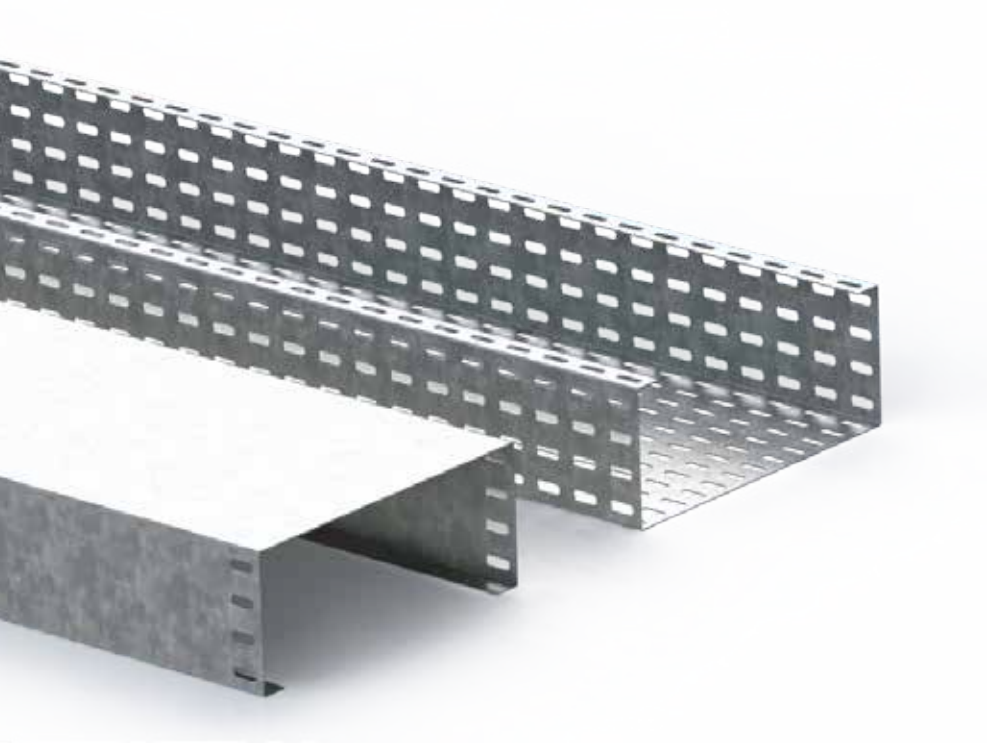

ELETROCALHA LISA TIPO C

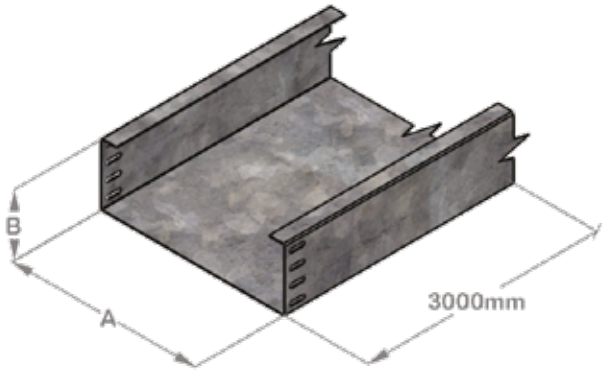

ELETROCALHA LISA TIPO U

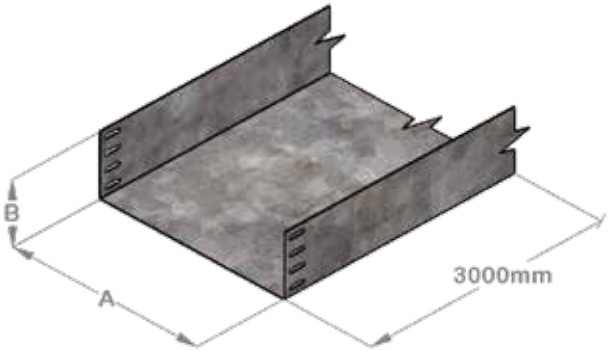

ELETROCALHA PERFURADA TIPO C

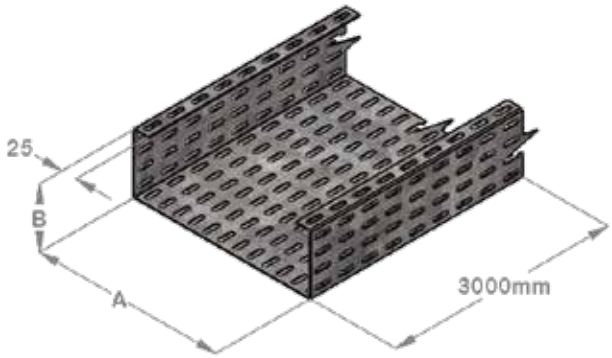

ELETROCALHA PERFURADA TIPO U

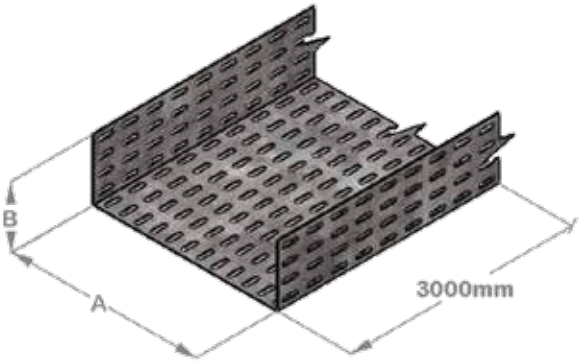

B\A	50	75	100	150	200	300	400	500	600	700
50	50x50	75x50	100x50	150x50	200x50	300x50	400x50			
75		75x75	100x75	150x75	200x75					
100			100x100	150x100	200x100	300x100	400x100	500x100	600x100	700x100

*Outras dimensões favor consultar.

A Permetal Eletrocalhas traz como diferencial para o mercado, toda sua linha de acessórios para eletrocalhas. Nossos acessórios são planificados, podendo ser ajustados a sua posição normal no momento da instalação, auxiliando no transporte e manuseio das peças. Os acessórios contam também com um sistema de encaixe que dispensa o uso de junções de acabamento, oferecendo praticidade, segurança e economia.

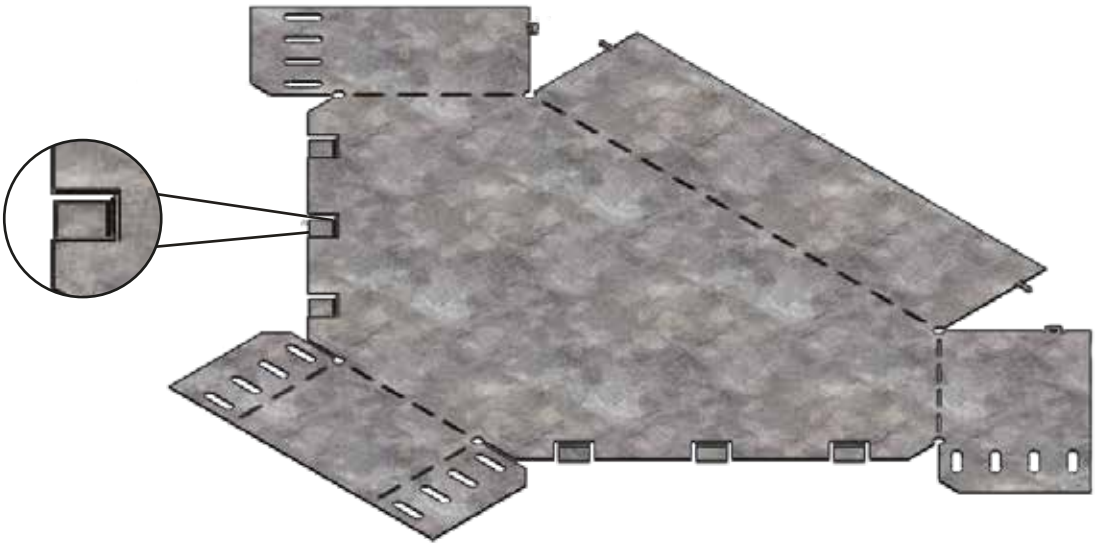

PLANIFICADA

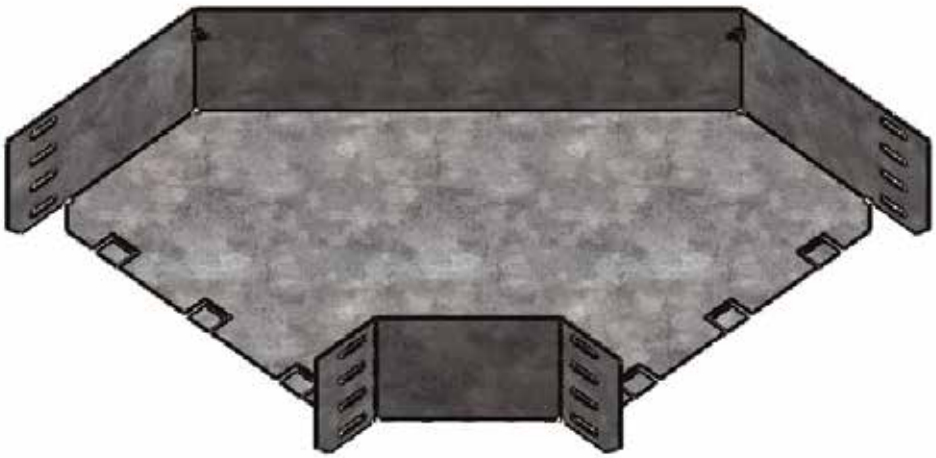

MONTADA

CURVA HORIZONTAL 45°

CURVA HORIZONTAL 90°

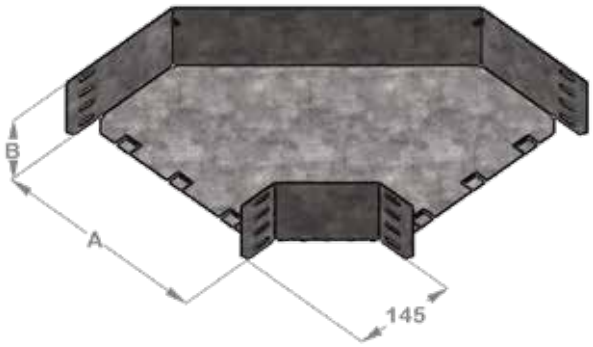

CURVA VERTICAL EXTERNA 45°

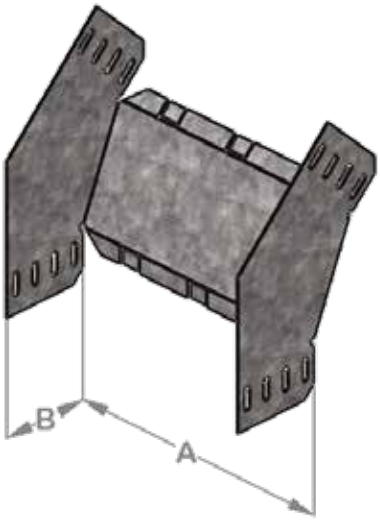

CURVA VERTICAL INTERNA 45°

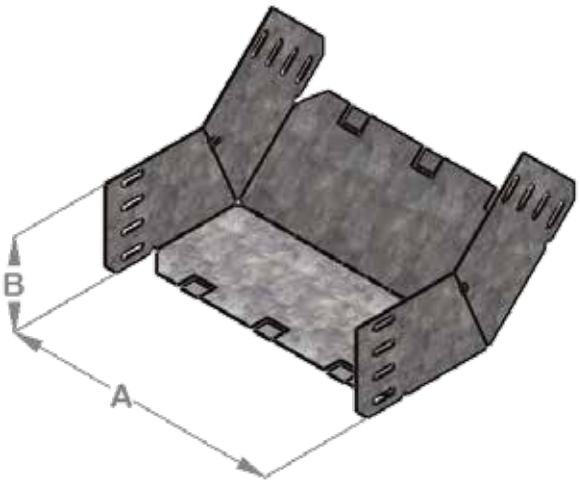

CURVA VERTICAL EXTERNA 90°

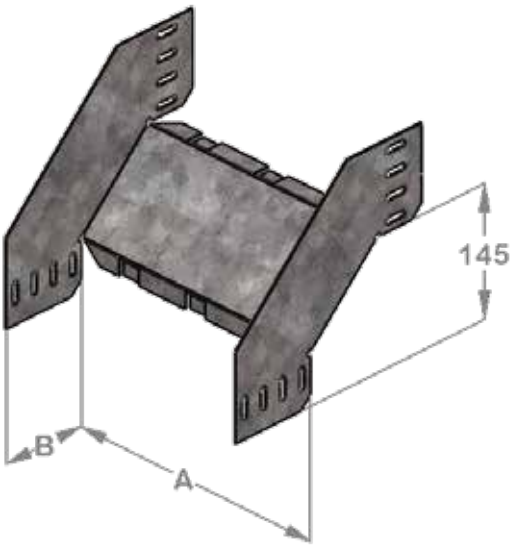

CURVA VERTICAL INTERNA 90°

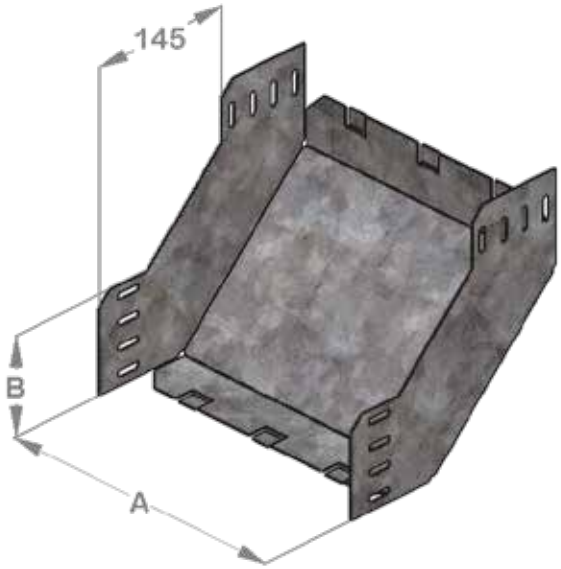

CURVA DE INVERSÃO

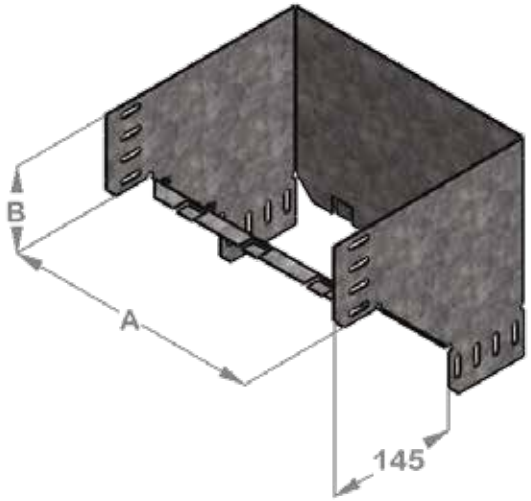

DESVIO VERTICAL

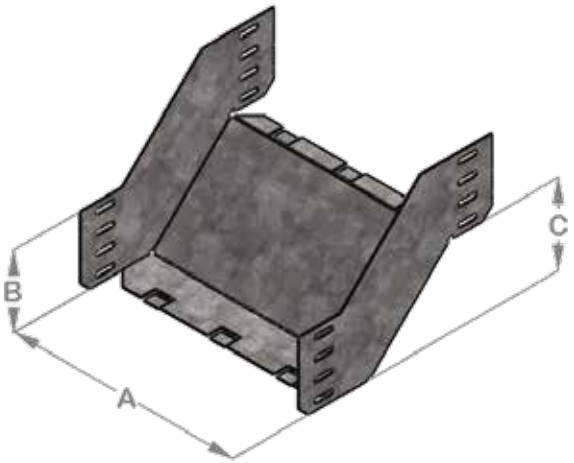

DESVIO HORIZONTAL À DIREITA

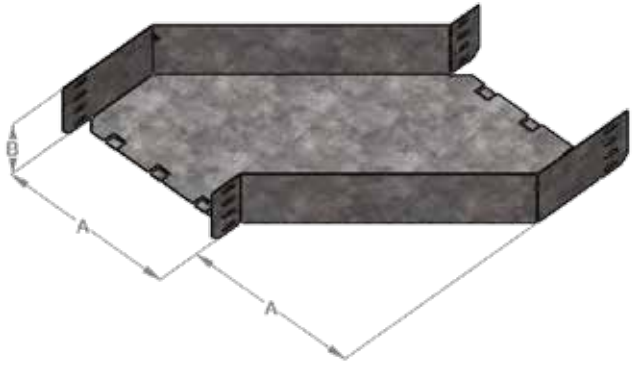

DESVIO HORIZONTAL À ESQUERDA

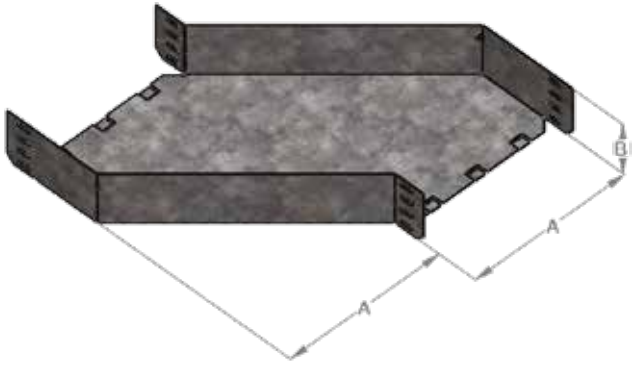

JUNÇÃO À DIREITA 45°

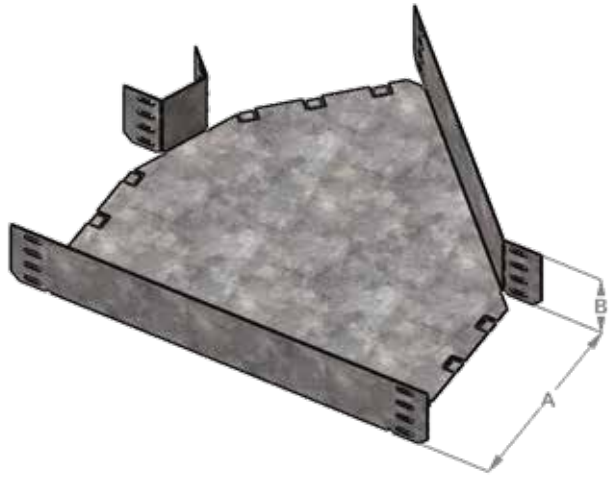

JUNÇÃO À ESQUERDA 45°

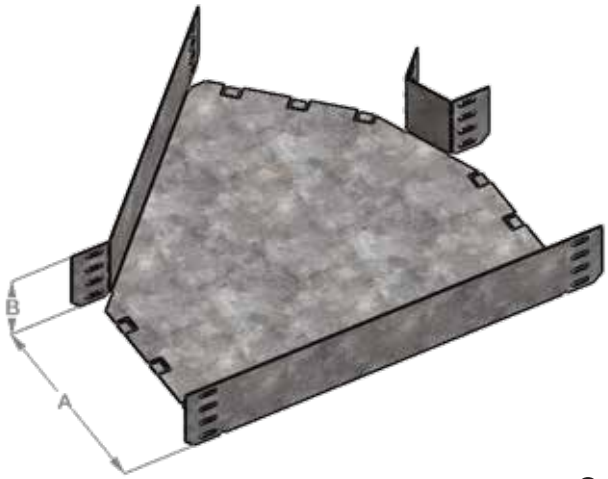

T HORIZONTAL

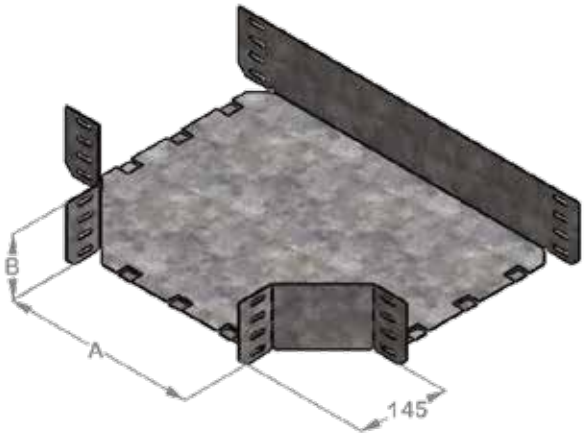

T VERTICAL DE DESCIDA

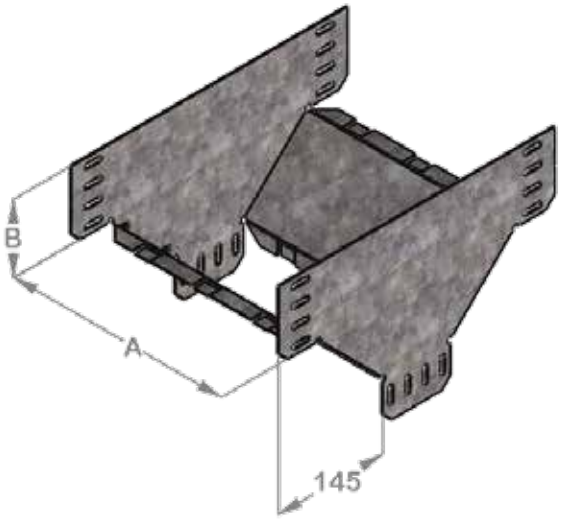

T VERTICAL DE SUBIDA

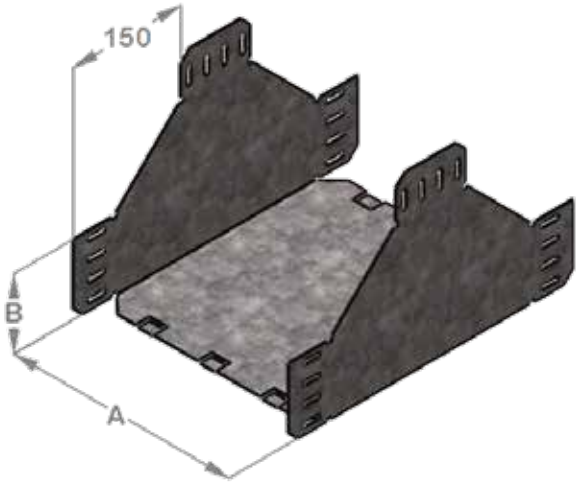

T VERTICAL DE DESCIDA LATERAL

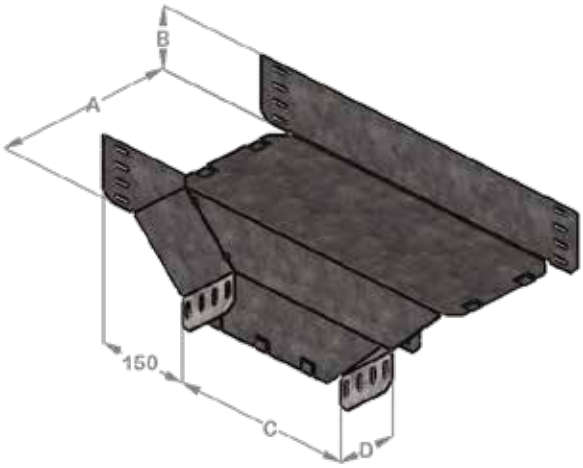

T VERTICAL DE SUBIDA LATERAL

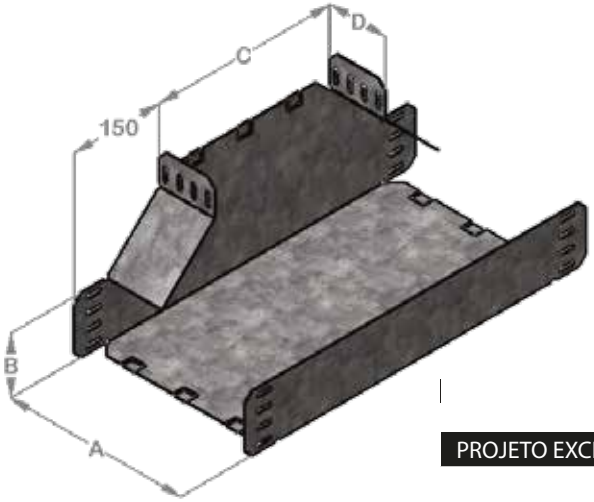

PROJETO EXCLUSIVO

CRUZETA

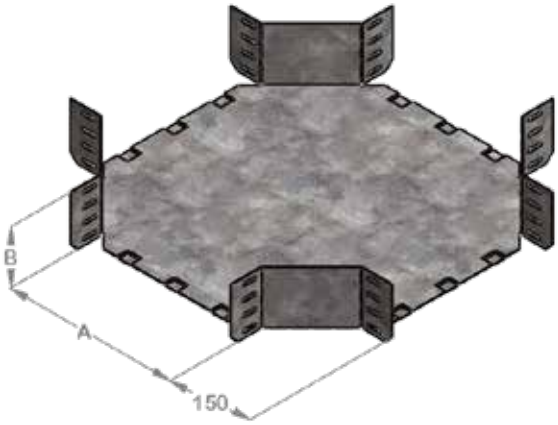

REDUÇÃO CONCÊNTRICA

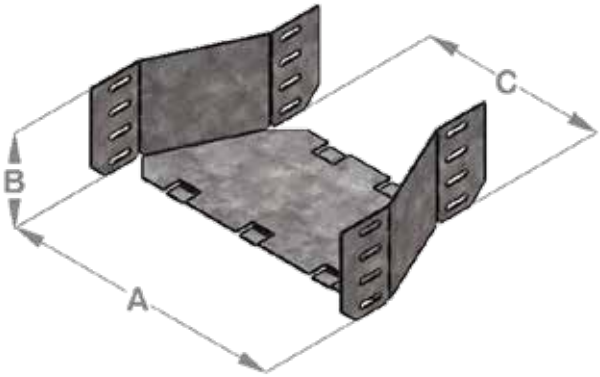

REDUÇÃO À DIREITA

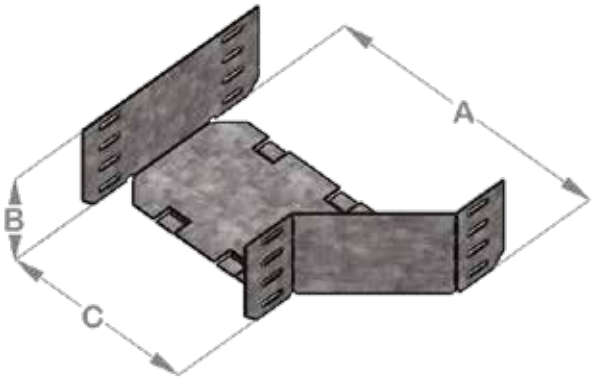

REDUÇÃO À ESQUERDA

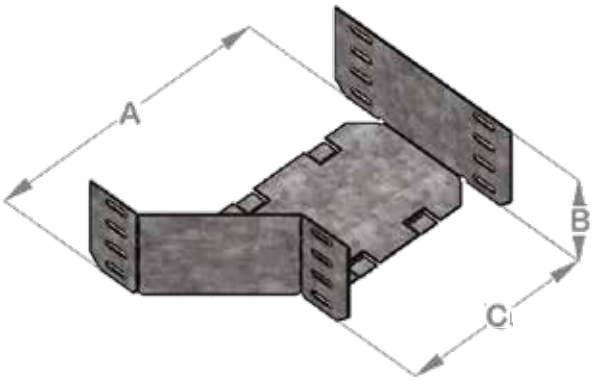

SUPORTE VERTICAL

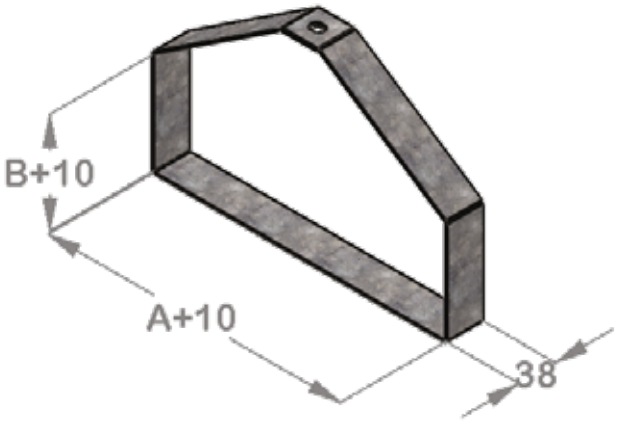

SUPORTE HORIZONTAL

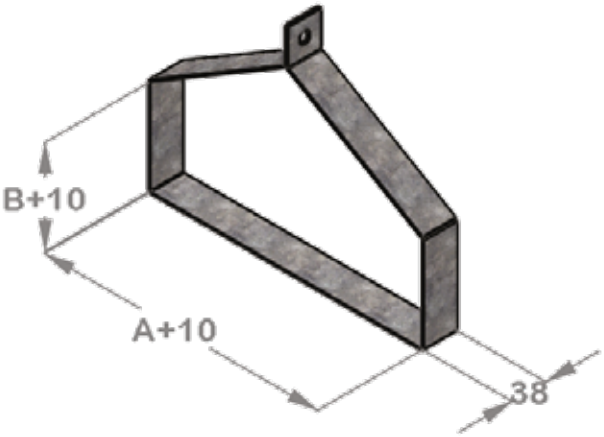

SUPORTE ÔMEGA

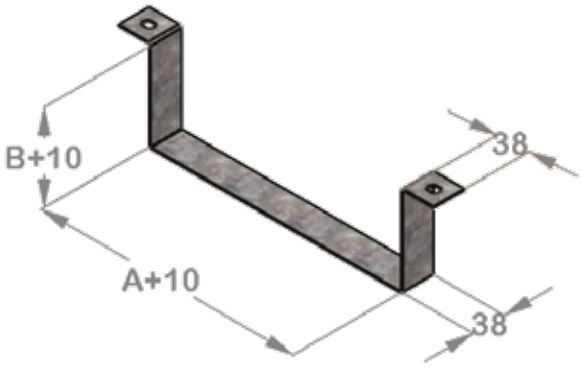

DIVISOR

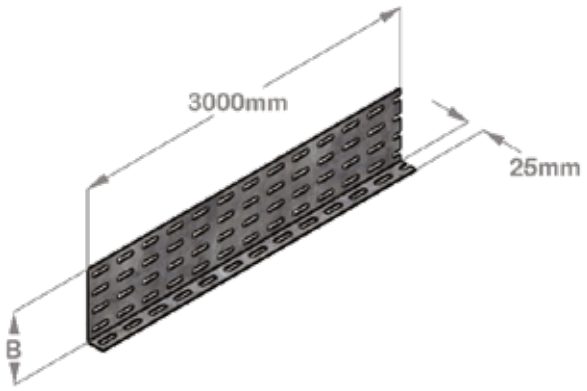

EMENDA

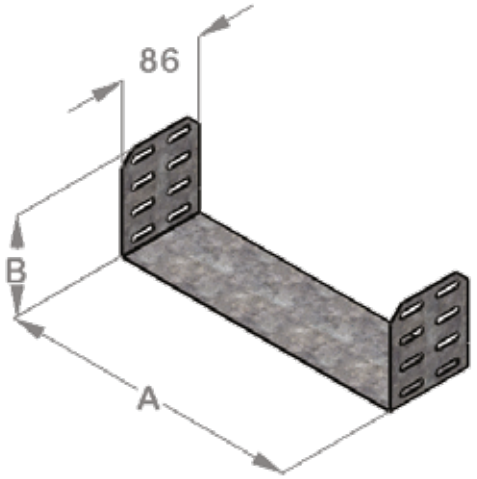

FLANGE PARA LIGAÇÃO EM PAINEL

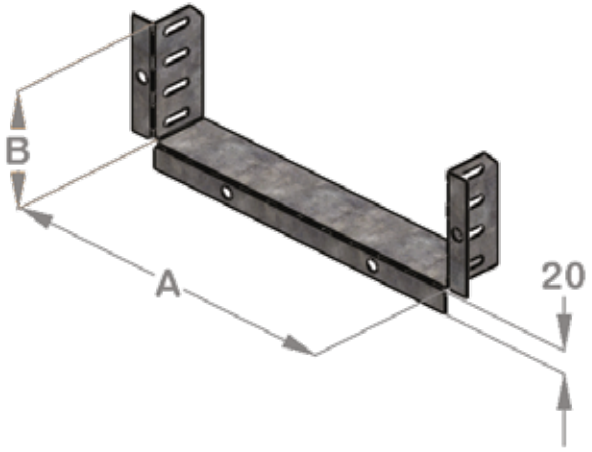

GOTEJADOR

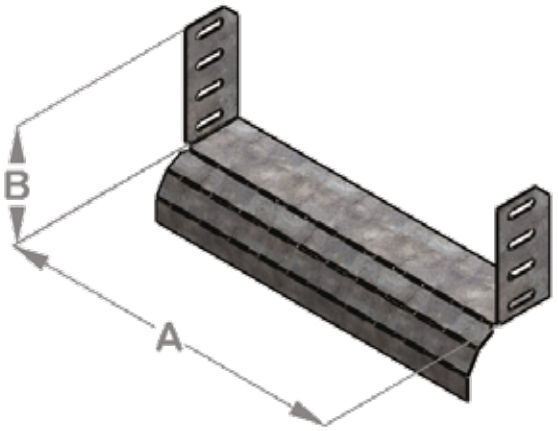

TERMINAL PARA ELETROCALHA

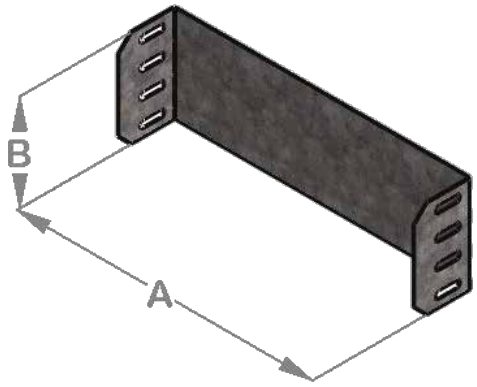

TALA PARA ELETROCALHA

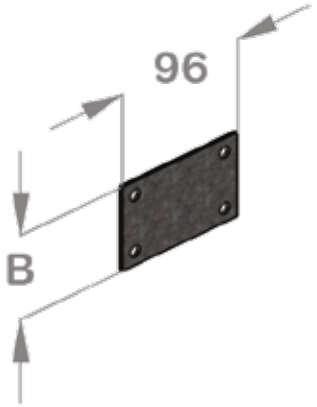

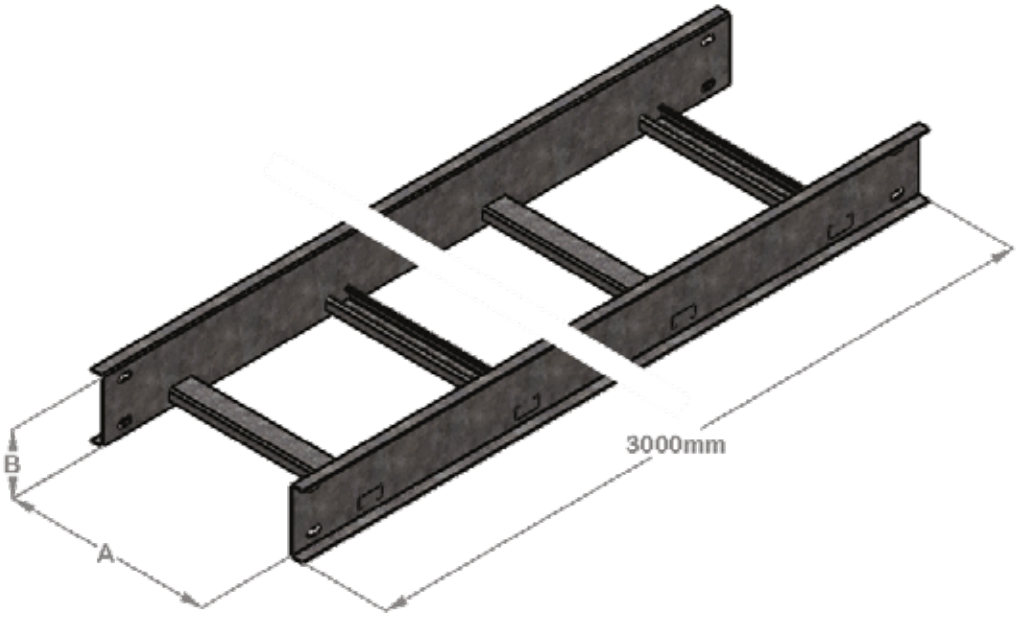

MODELOS

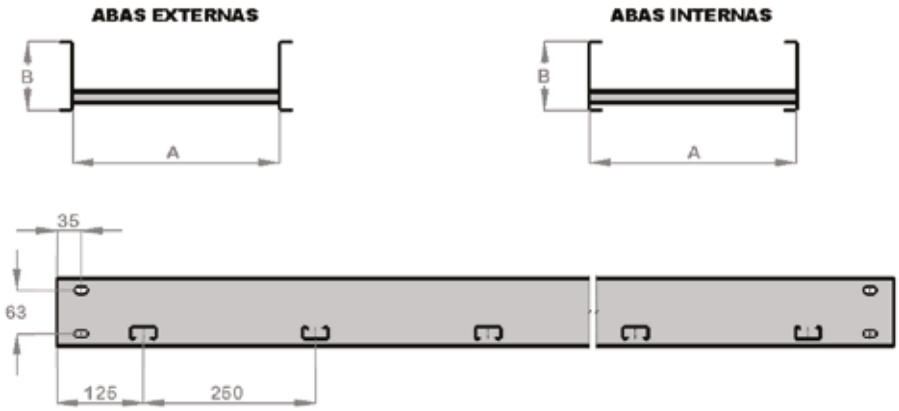

COMO SOLICITAR

Modelo: Abas internas ou externas
Medida: base x altura
Tipo: Leve, Médio e Pesado
Acabamento: pré-zincado, galvanizado à fogo (imersão a quente).

Ex1: Leito Leve 300 x 100, com aba externas, galvanizado à fogo.
Ex2: Leito Pesado, 600 x 100, Com aba interna, pré-zincado.

LEVE

B\A	200	300	400	500	600	700	800	900	1000	1100	1200
75	200x75	300x75	400x75	500x75	600x75	700x75	800x75	900x75	1000x75	1000x75	1200x75

TRAVESSA: Perfilado 19X38

*Outras dimensões favor consultar.

MÉDIO

B\A	200	300	400	500	600	700	800	900	1000	1100	1200
100	200x100	300x100	400x100	500x100	600x100	700x100	800x100	900x100	1000x100	1100x100	1200x100

TRAVESSA: Perfilado 19X38

*Outras dimensões favor consultar.

PESADO

B\A	200	300	400	500	600	700	800	900	1000	1100	1200
100	200x100	300x100	400x100	500x100	600x100	700x100	800x100	900x100	1000x100	1100x100	1200x100

TRAVESSA: Perfilado 38X38

*Outras dimensões favor consultar.

CURVA DE INVERSÃO

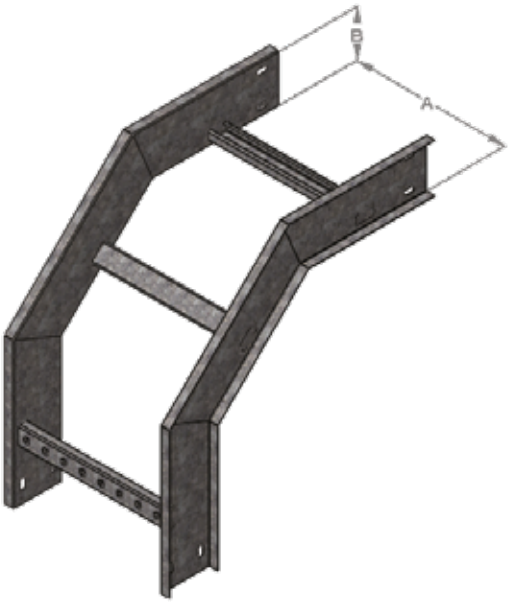

CURVA VERTICAL ARTICULADA

CURVA VERTICAL EXTERNA 45°

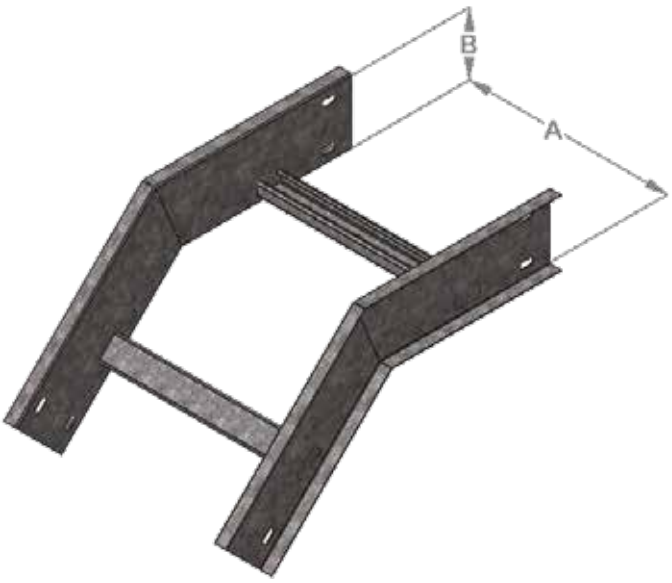

CURVA VERTICAL EXTERNA 90°

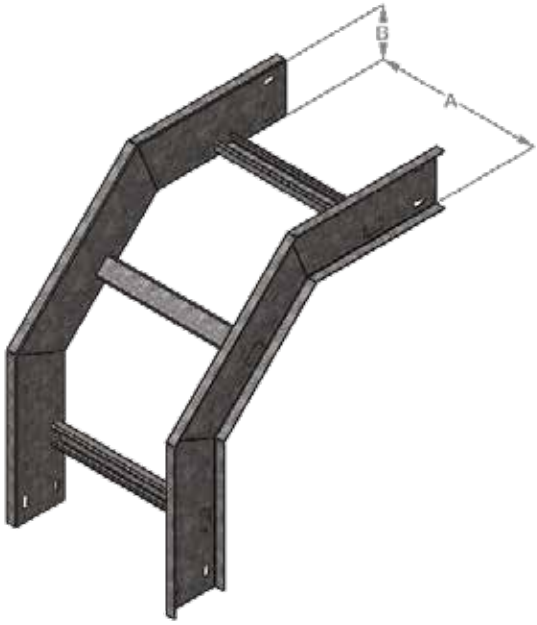

CURVA VERTICAL INTERNA 45°

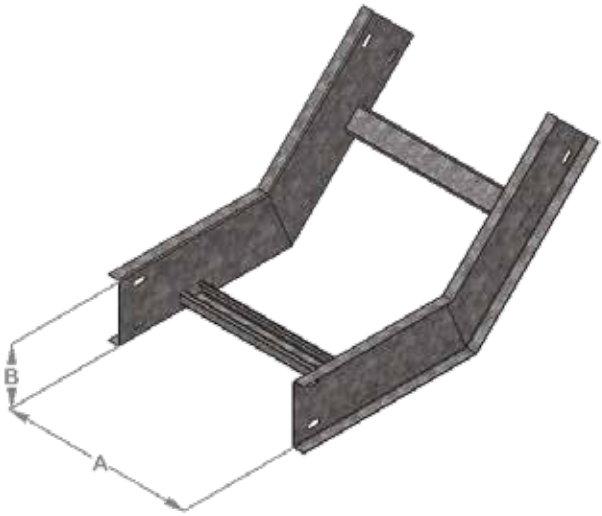

CURVA VERTICAL INTERNA 90°

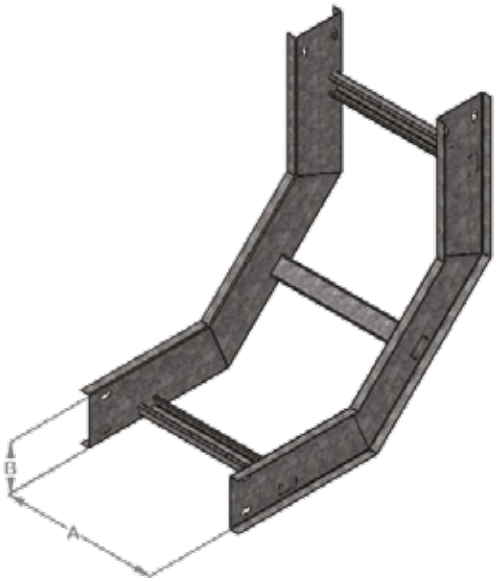

CURVA HORIZONTAL 45°

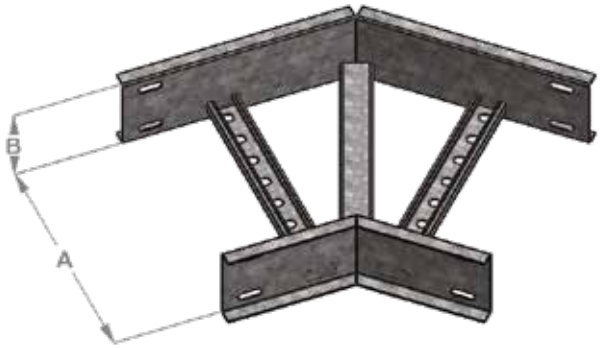

CURVA HORIZONTAL 90°

CRUZETA

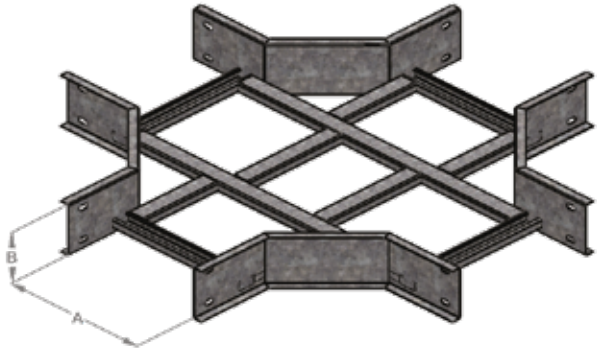

CRUZETA RETA

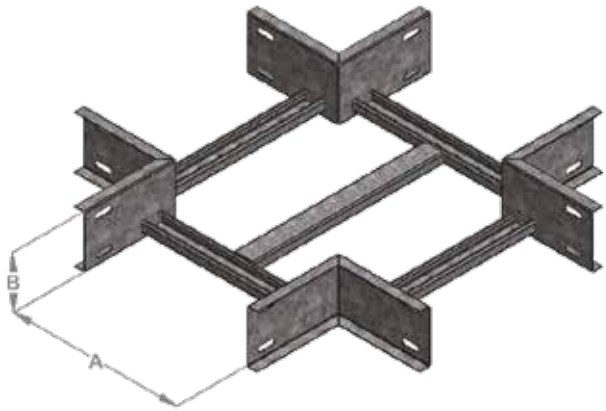

JUNÇÃO 45° À DIREITA

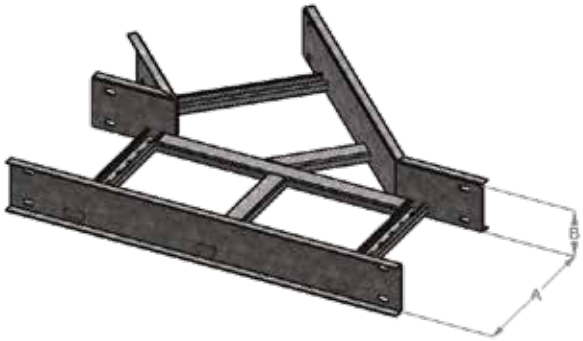

JUNÇÃO 45° À ESQUERDA

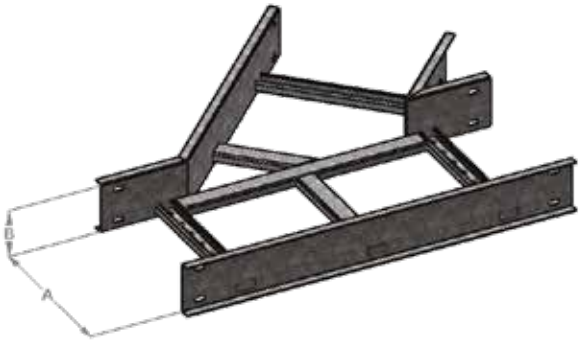

JUNÇÃO 90° À DIREITA

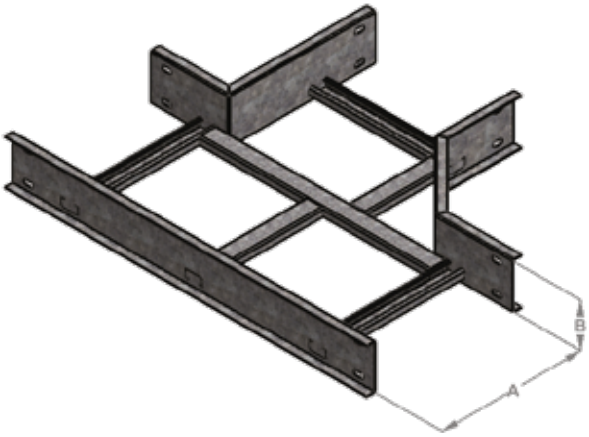

JUNÇÃO° 90 À ESQUERDA

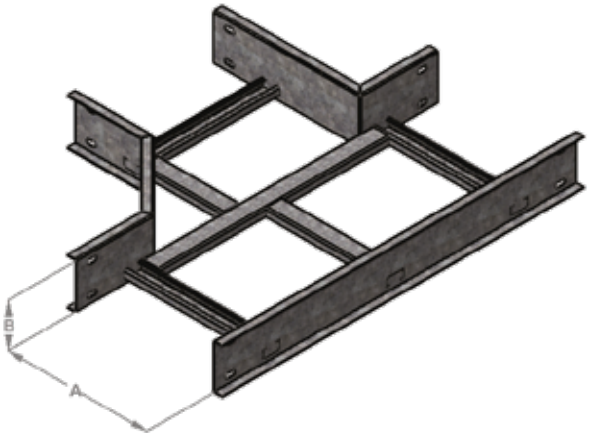

T RETO

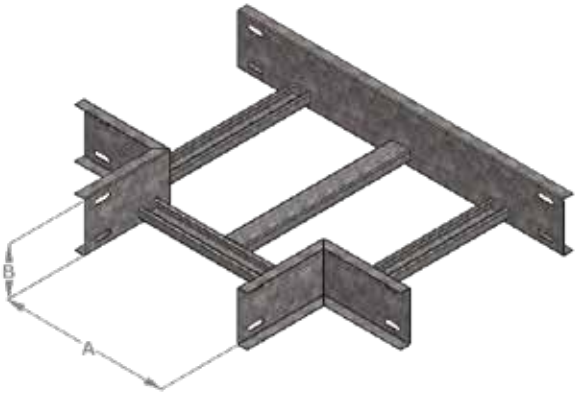

T HORIZONTAL

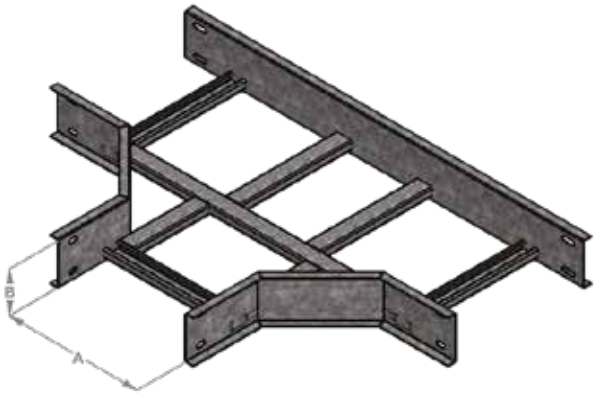

T VERTICAL DE SUBIDA

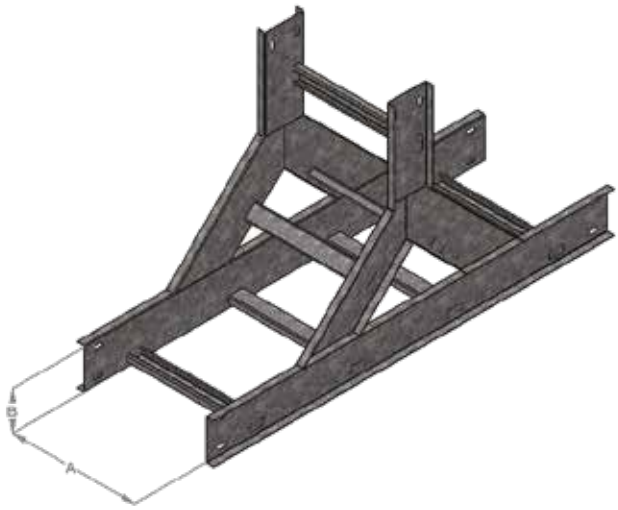

T VERTICAL DE DESCIDA

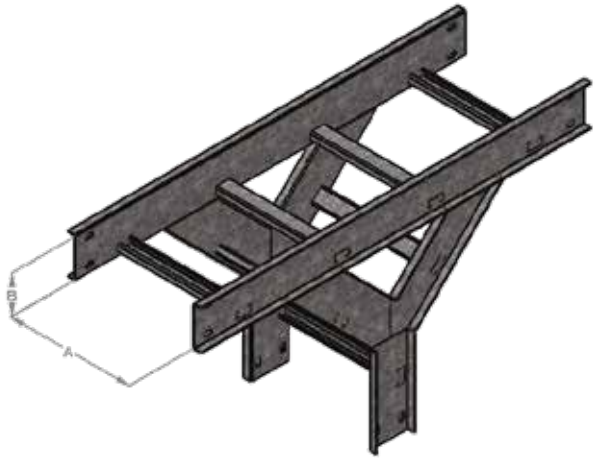

T VERTICAL DE DESCIDA LATERAL

REDUÇÃO À ESQUERDA

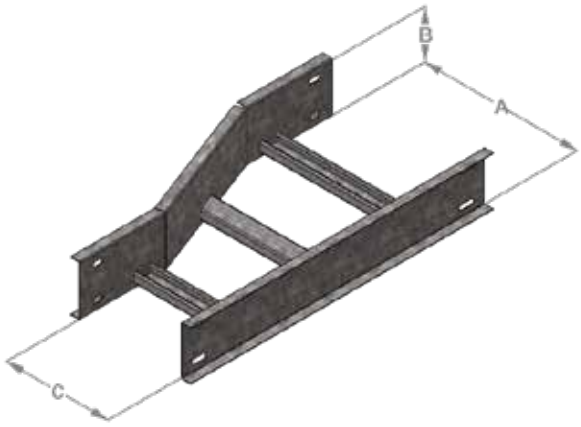

REDUÇÃO À DIREITA

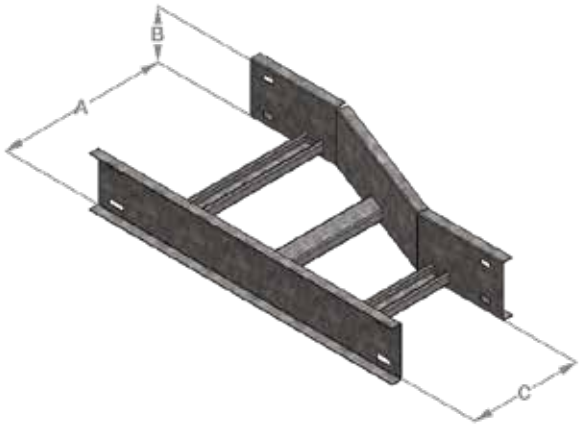

REDUÇÃO CONCÊNTRICA

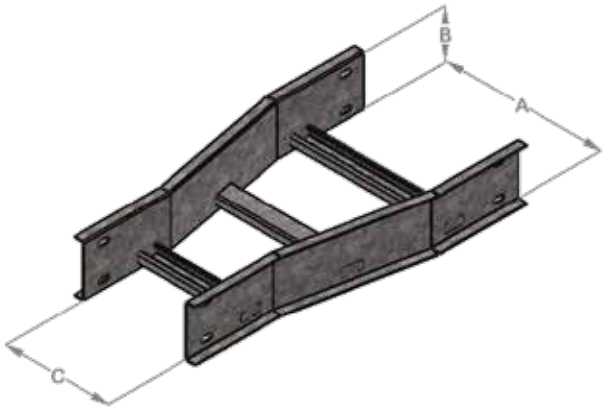

COTOVELO RETO 90°

FLANGE PARA LIGAÇÃO EM PAINEL

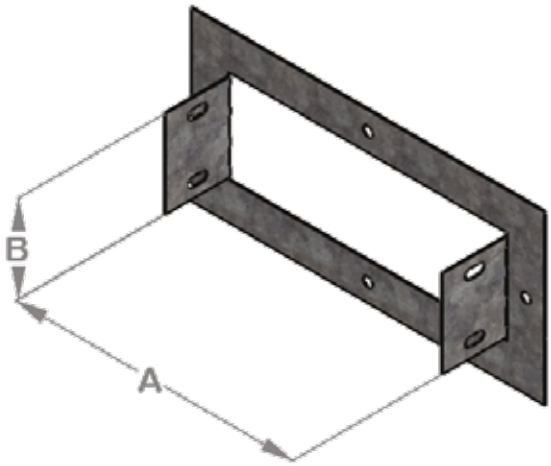

JUNÇÃO 90° PARA LEITO

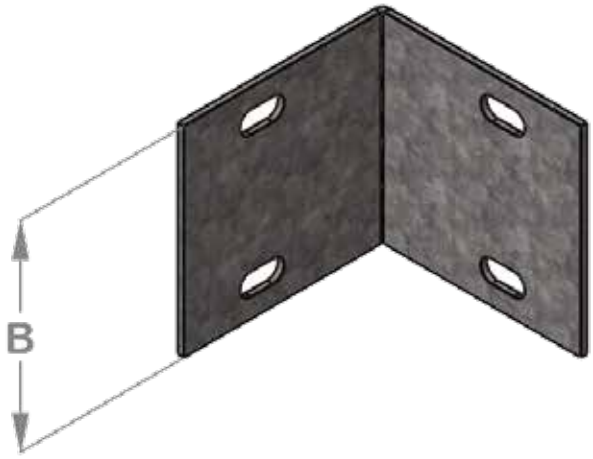

PRESILHA PARA TAMPA

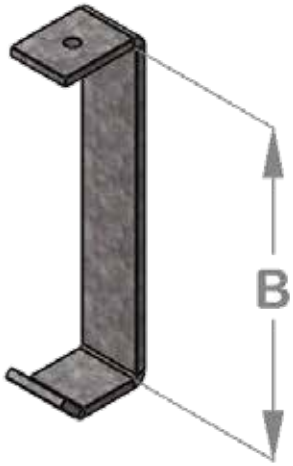

JUNÇÃO SIMPLES

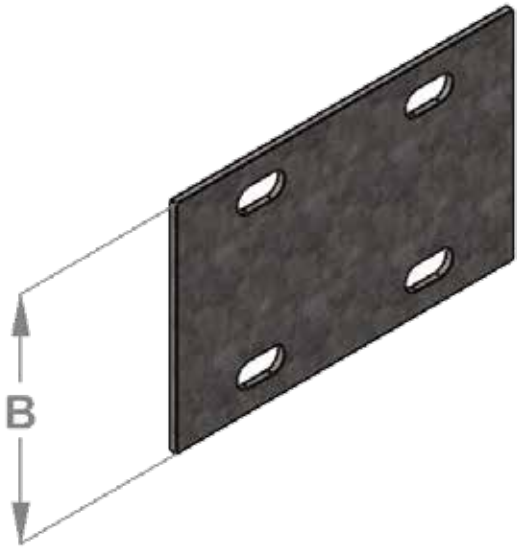

JUNÇÃO ARTICULADA

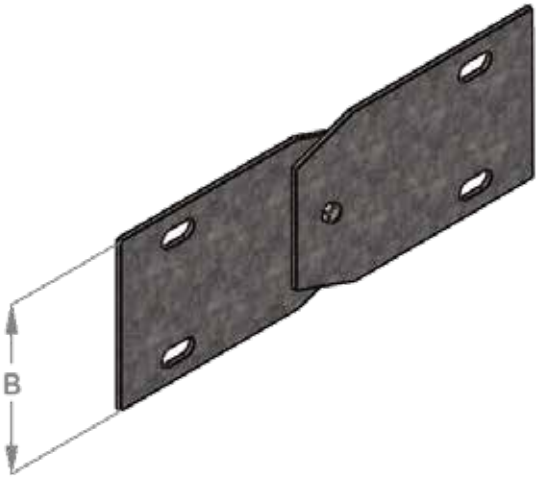

GRAPA FIXA

GRAPA GUIA

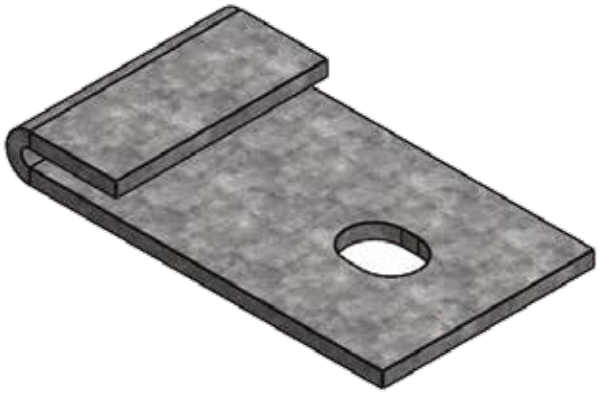

SAÍDA HORIZONTAL PARA ELETRODUTO

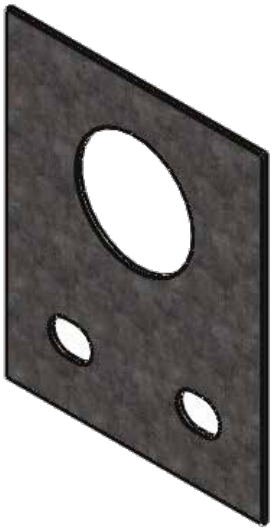

SAÍDA VERTICAL PARA ELETRODUTO

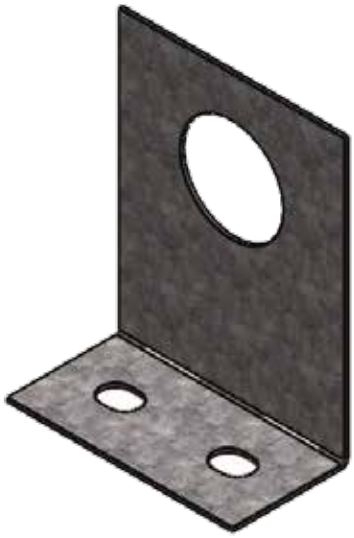

TERMINAL

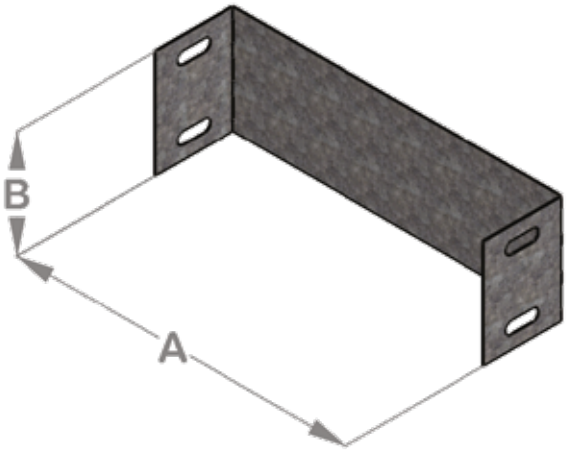

ACOPLAMENTO PARA PERFILADO

SUPORTE DE FIXAÇÃO

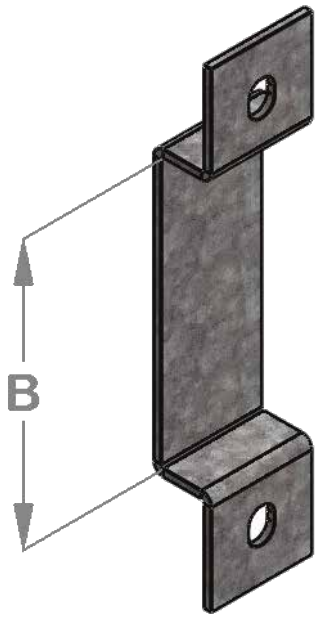

SUPORTE DE SUSPENSÃO

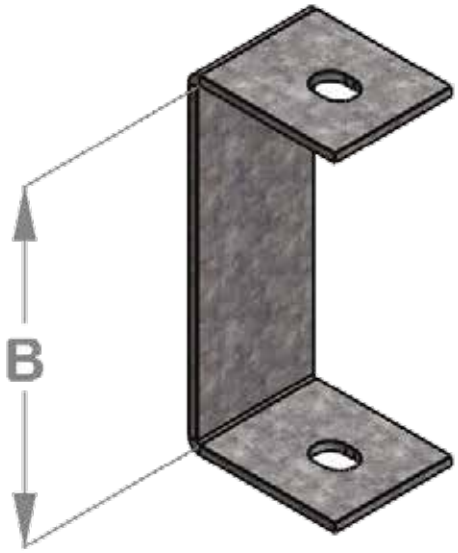

SUPORTE SIMPLES

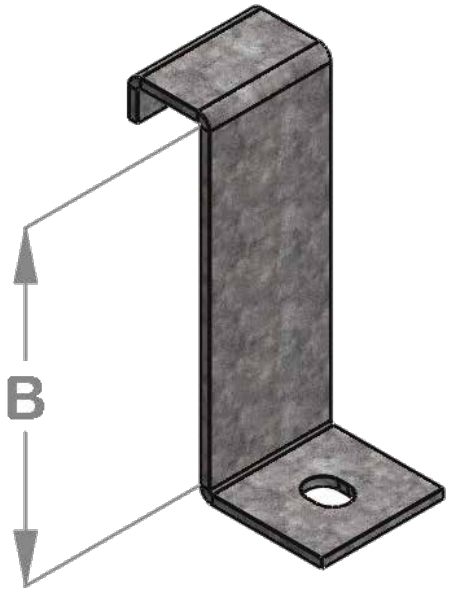

DIVISOR PARA LEITO

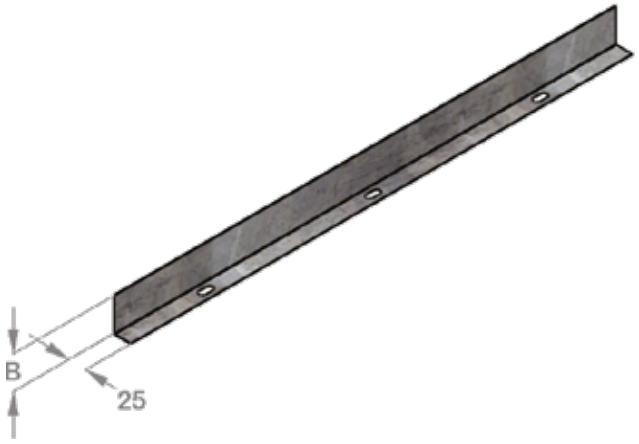

COMO SOLICITAR

Modelo: perfurada ou lisa
Medida: 19x38 ou 38x38
Tampa: encaixe (caso haja tampa)
Acabamento: pré-zincado, galvanizado à fogo (imersão a quente).
Espessura da Chapa: 24 (0,65), 22 (0,80), 20 (0,95), 18 (1,25), 16 (1,55), 14 (1,95).

Ex: Perfilado Perfurado, 19 x 38, com chapa 18.
Ex: Perfilado Lisa, 38 x 38, com chapa 22.

PERFILADO LISO - 19X38mm

PERFILADO LISO - 38X38mm

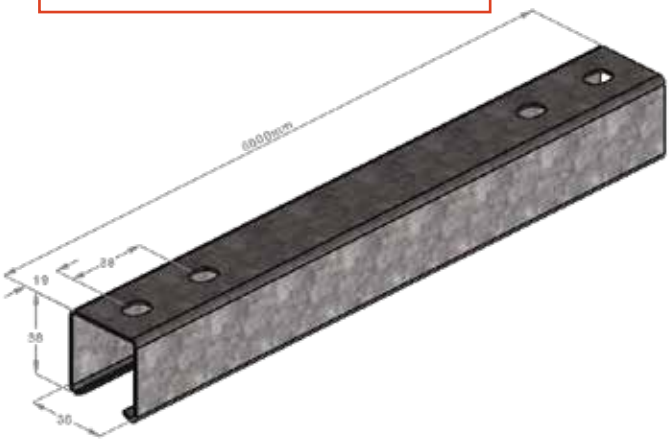

PERFILADO PERFURADO - 19X38mm

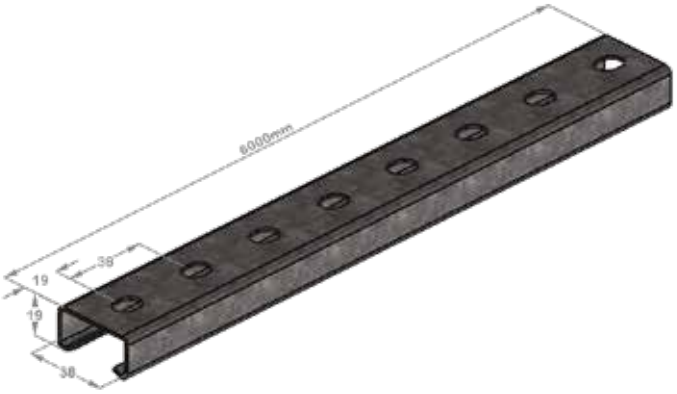

PERFILADO PERFURADO - 38X38mm

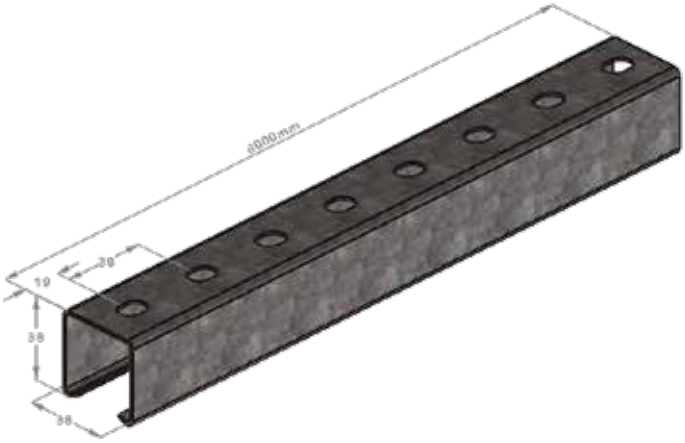

TAMPA DE ENCAIXE PARA PERFILADO

JUNÇÃO INTERNA I - 19X38

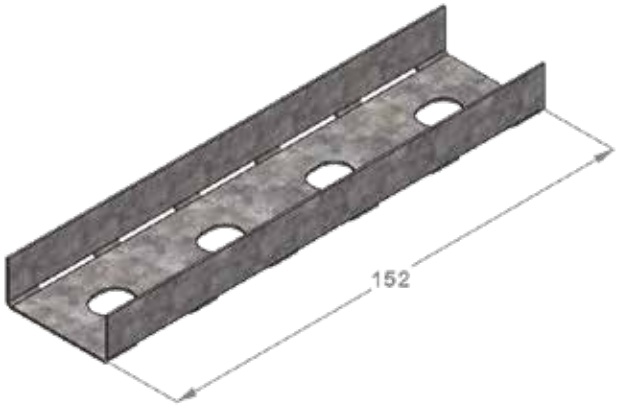

JUNÇÃO INTERNA I - 38X38

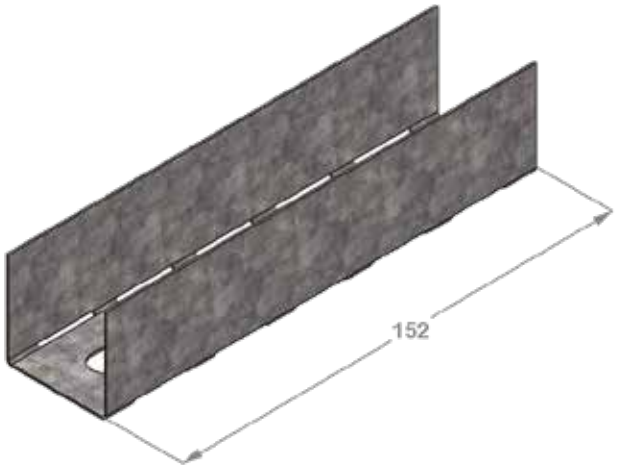

JUNÇÃO INTERNA L - 19X38

JUNÇÃO INTERNA L - 38X38

JUNÇÃO INTERNA T - 19X38

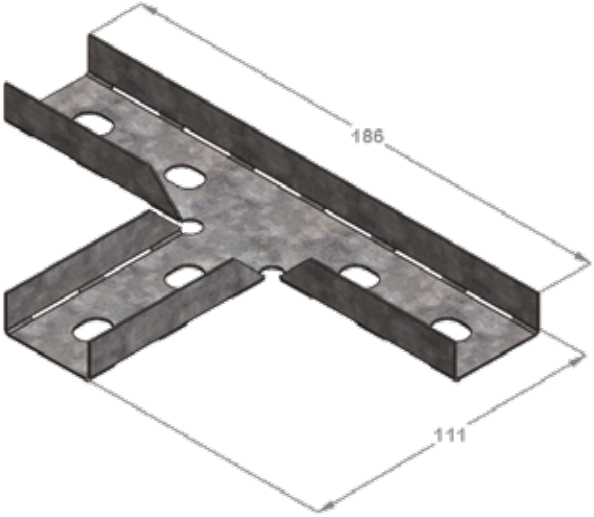

JUNÇÃO INTERNA T - 38X38

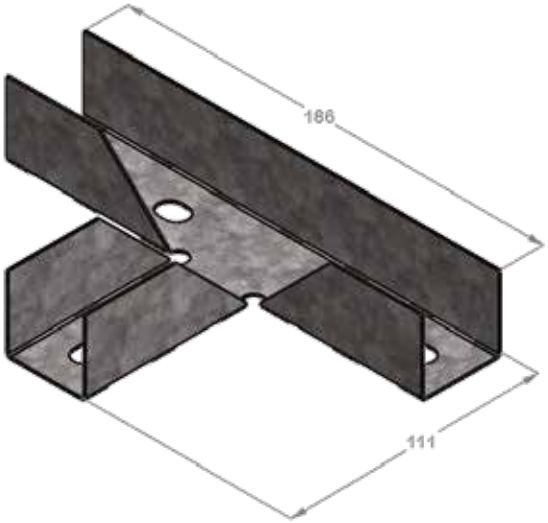

JUNÇÃO INTERNA X - 19X38

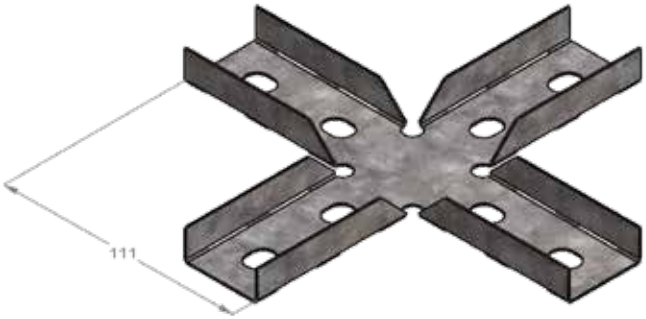

JUNÇÃO INTERNA X - 38X38

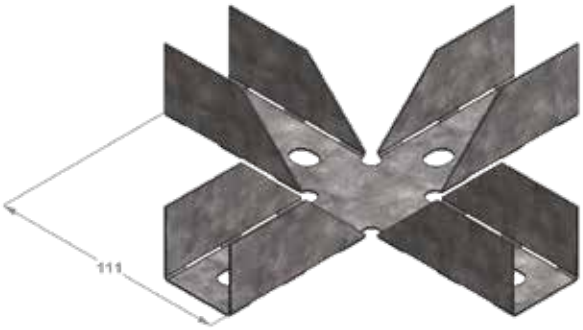

CURVA DE INVERSÃO

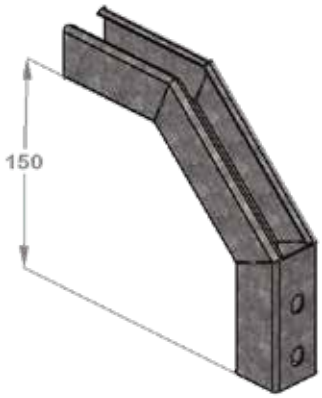

CURVA HORIZONTAL 90°

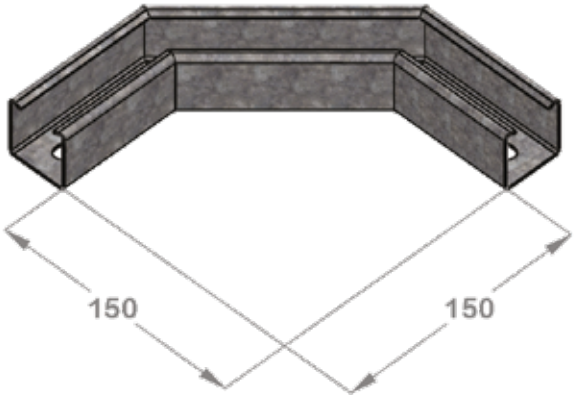

CURVA VERTICAL EXTERNA

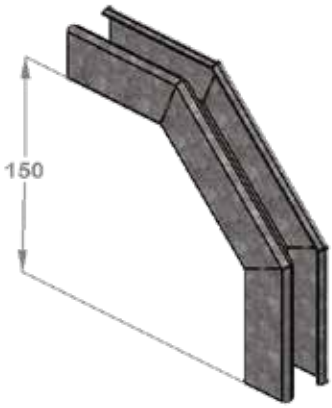

CURVA VERTICAL INTERNA

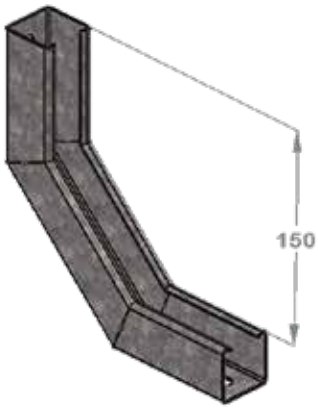

DESVIO HORIZONTAL - DIREITA

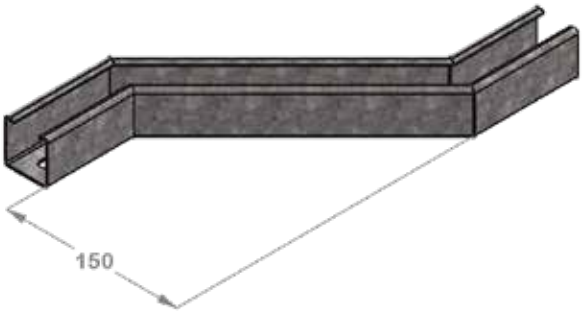

DESVIO HORIZONTAL - ESQUERDA

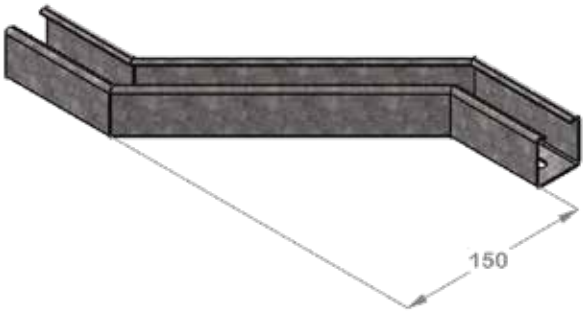

DESVIO VERTICAL

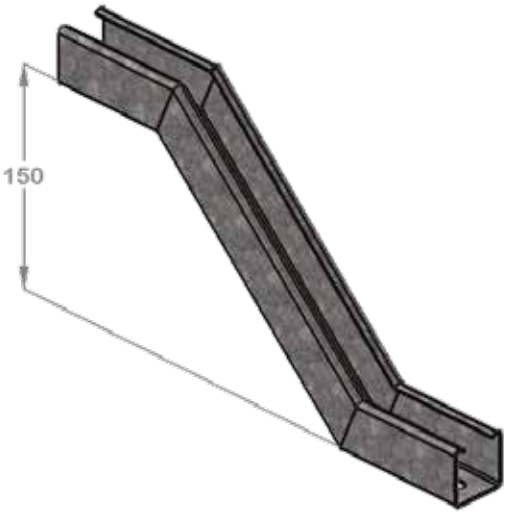

CAIXA DE DERIVAÇÃO L

CAIXA DE DERIVAÇÃO L - SAÍDA INFERIOR

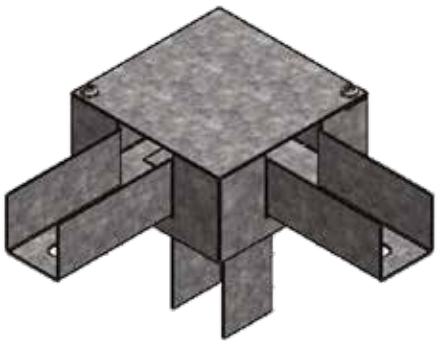

CAIXA DE DERIVAÇÃO T

CAIXA DE DERIVAÇÃO X

CAIXA DE DERIVAÇÃO C

CAIXA DE DERIVAÇÃO C - SAÍDA INFERIOR

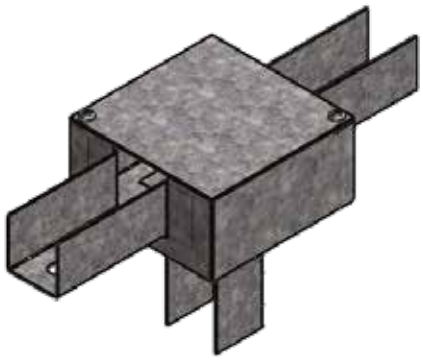

CAIXA DE DERIVAÇÃO I

CAIXA DE DERIVAÇÃO I - SAÍDA INFERIOR

SAPATA EXTERNA - 4 FUROS

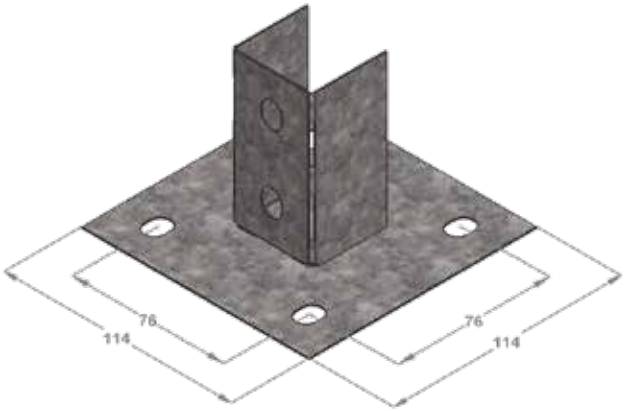

SAPATA INTERNA - 1 FURO

SAPATA INTERNA - 4 FUROS

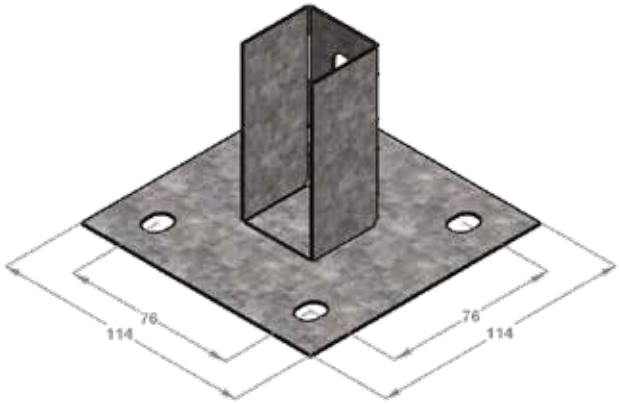

SAÍDA LATERAL P/ ELETRODUTO

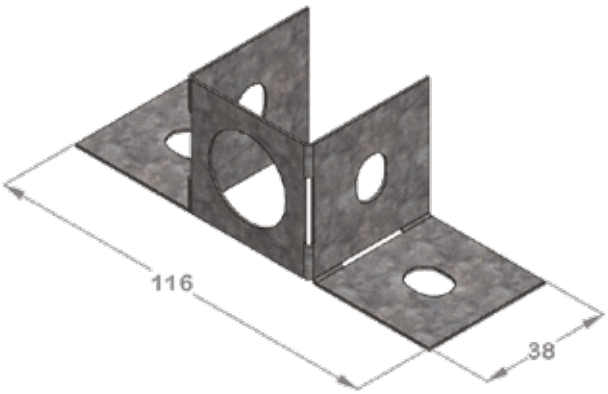

SAÍDA SUPERIOR P/ ELETRODUTO

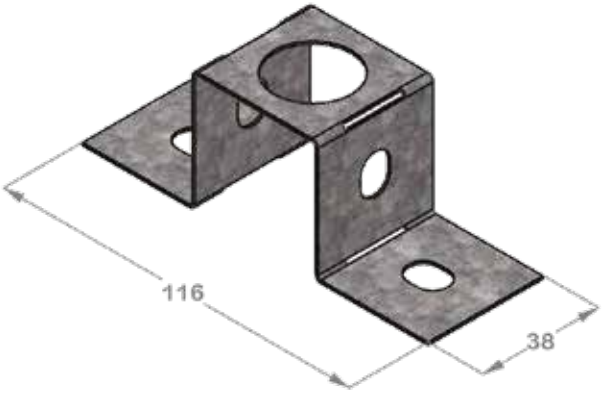

SAÍDA LATERAL DUPLA P/ ELETRODUTO

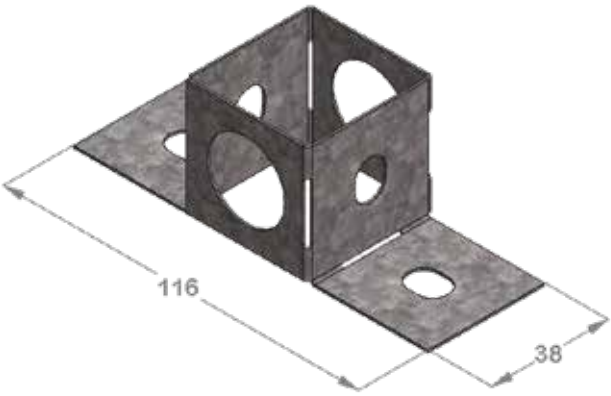

BASE PARA LIGAÇÃO EM PAINEL

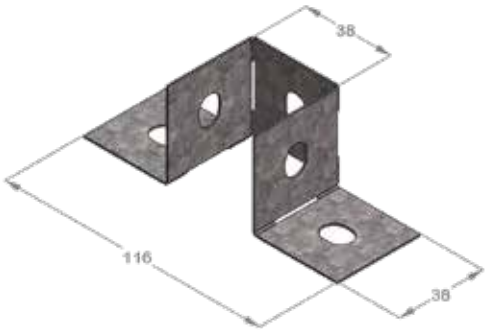

CANTONEIRA ZZ PARA PERFILADO

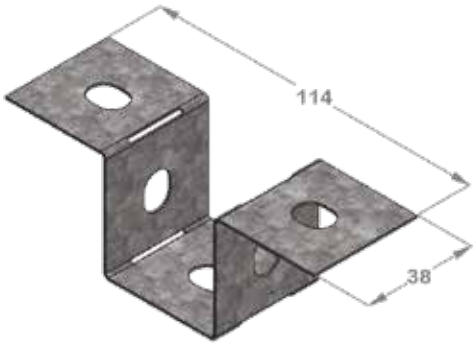

GANCHO LONGO

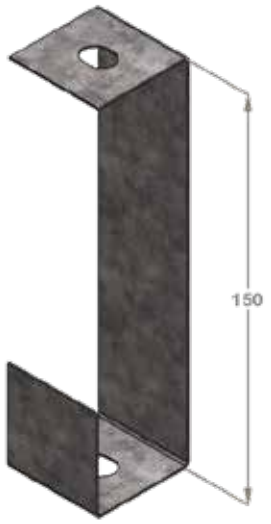

GANCHO LONGO PARA LUMINÁRIA

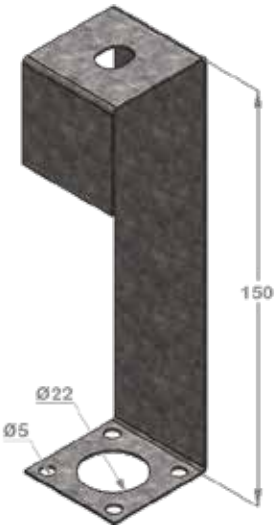

GANCHO CURTO

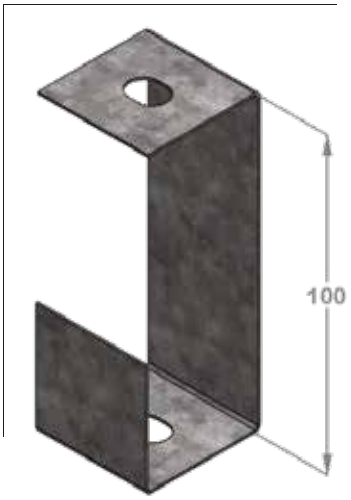

GANCHO CURTO PARA LUMINÁRIA

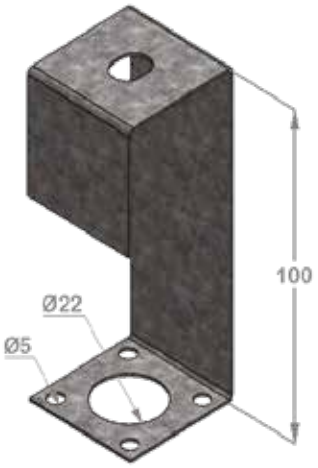

CAIXA PARA TOMADA

PSE ELETRO AÇO

+55 (16) 3518-7100
vendas@pseeletrocalhas.com.br
Rodovia Anhanguera SP 330, Km 298 - 193m
Cravinhos - São Paulo
www.pseeletroaco.com.br